Ферма Фс1
Отправочный элемент

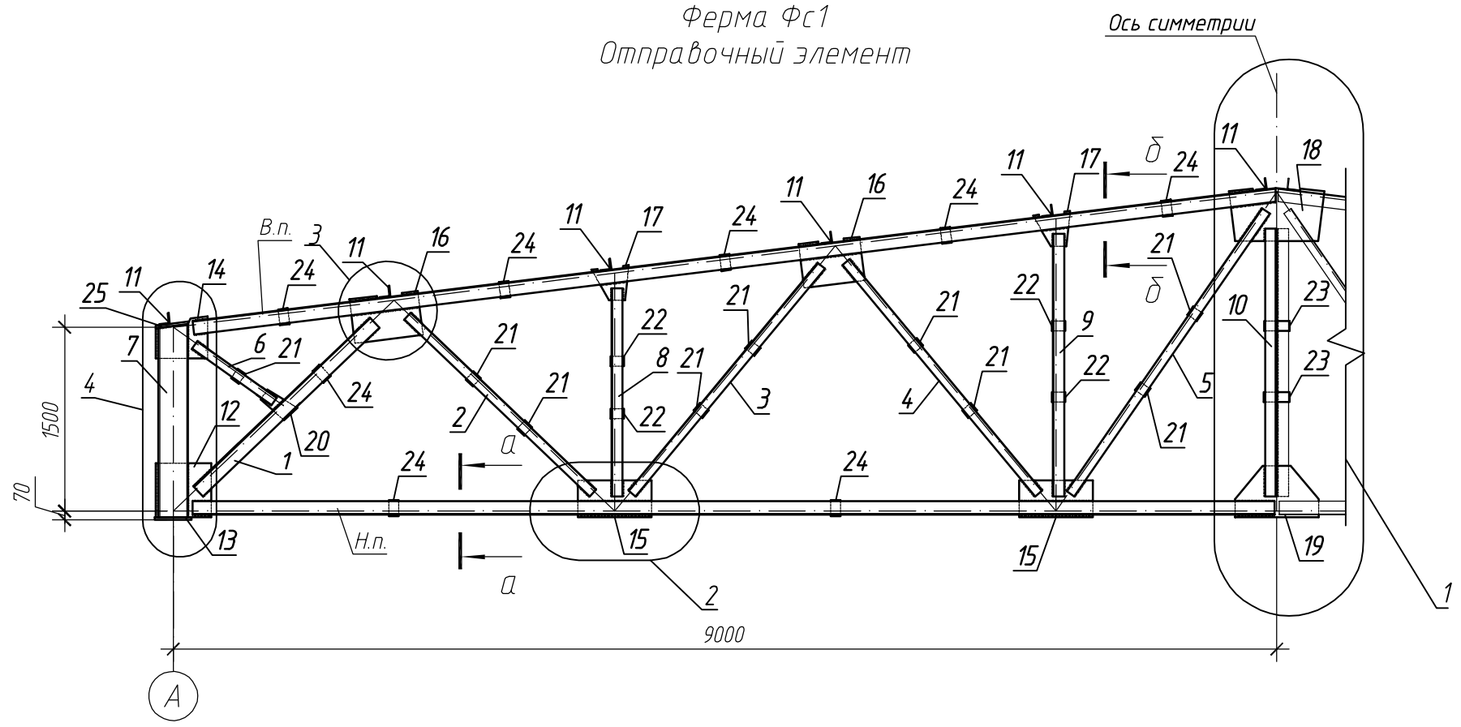

Геометрическая схема фермы Фс1

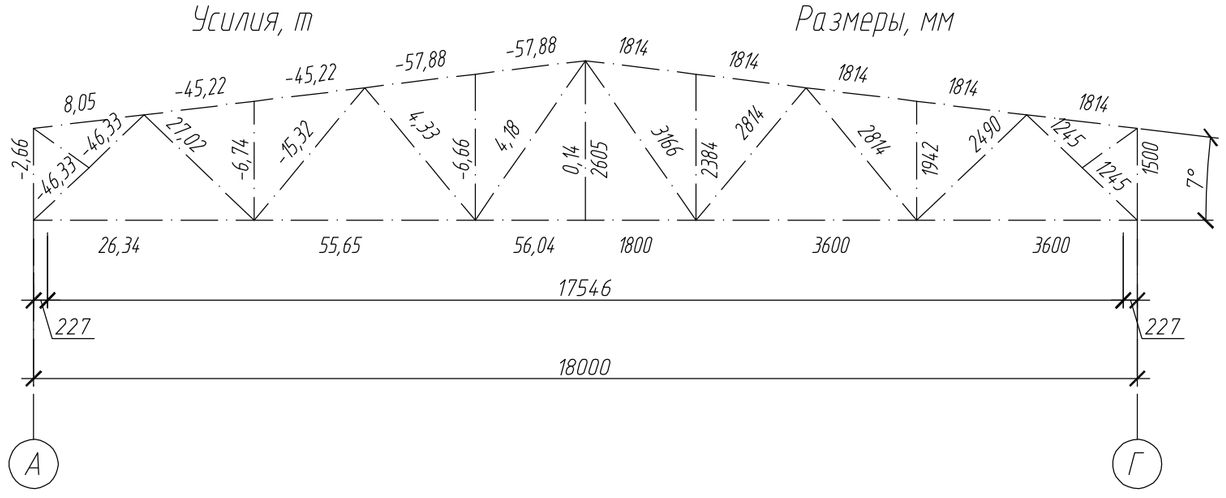

а–а

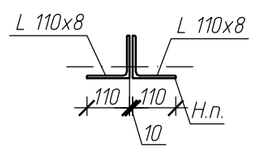

б–б

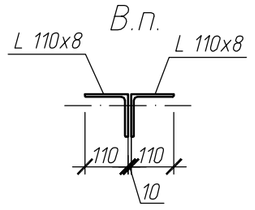

1

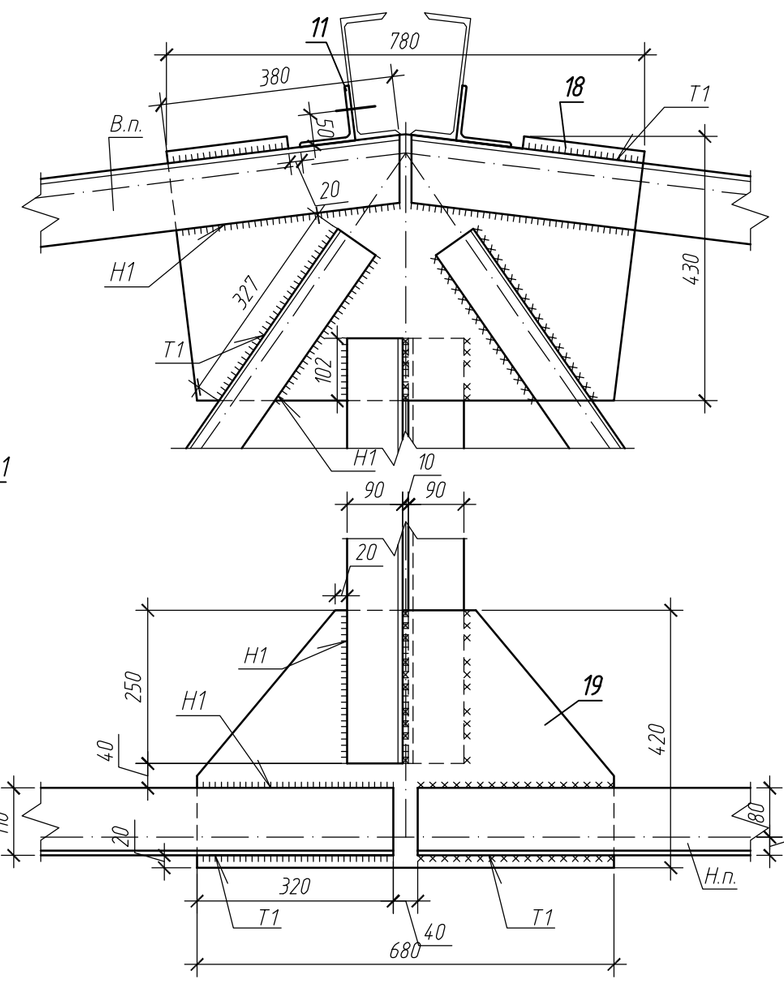

2

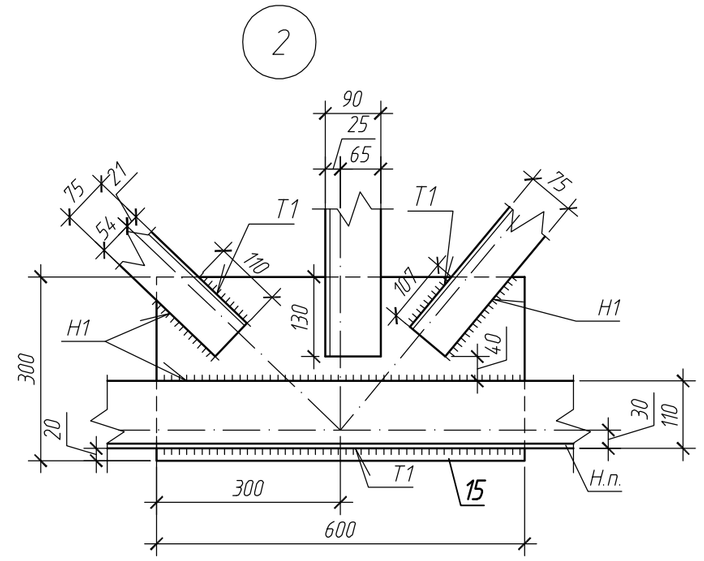

3

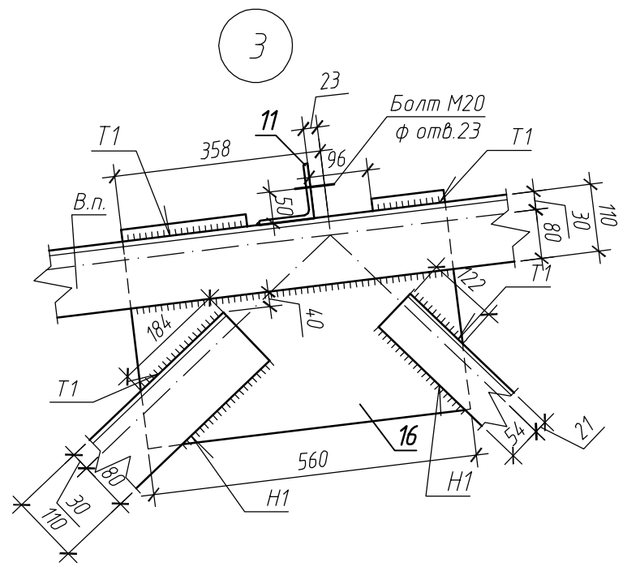

в–в

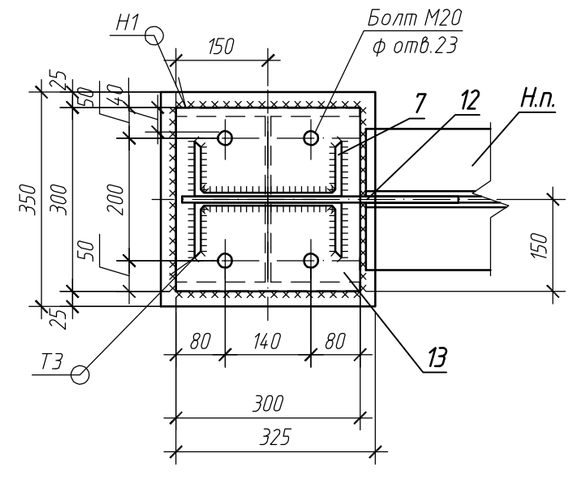

4

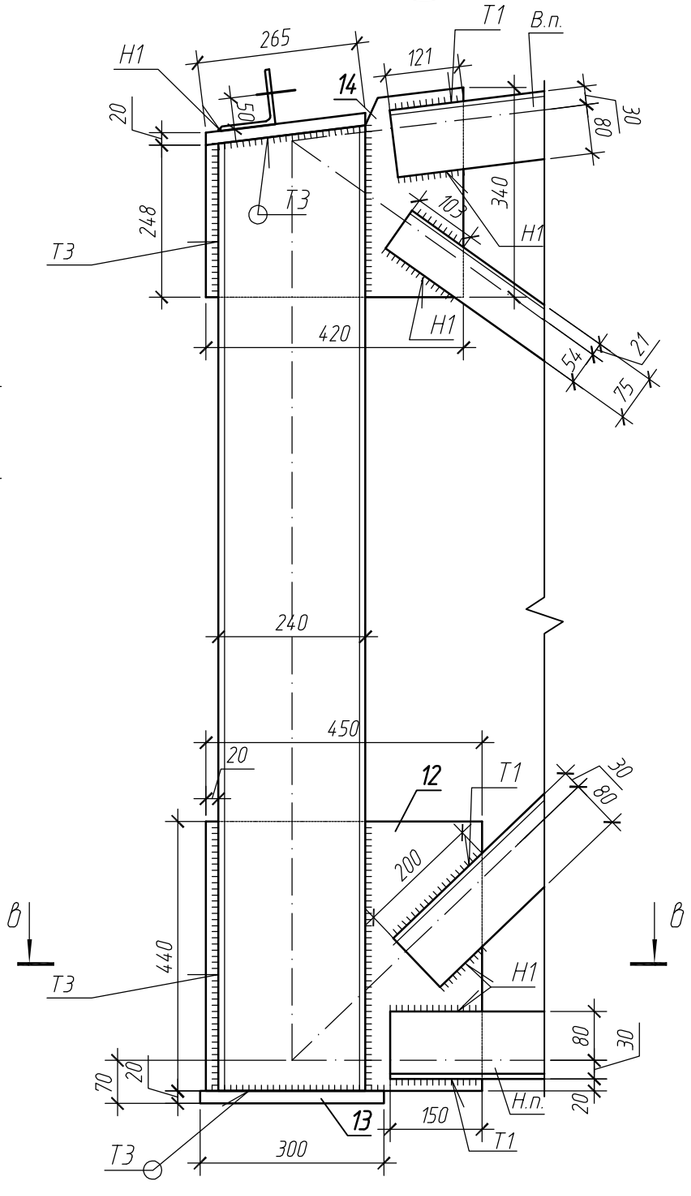

Спецификация на отправочный элемент фермы Фс1

Марка	Поз.	Сечение, мм	Длина, мм	Кол.шт т	Кол.шт н	Масса, кг шт.	Масса, кг всех	Масса, кг марки	Марка или наименование стали	Примечание
Отправочный элемент фермы Фм1	Н.п.	L 110x8	8820	1	1	119,07	238,14			Нижний пояс
	В.п.	L 110x8	8895	1	1	120,08	240,17			Верхний пояс
	1	L 110x8	1995	1	1	26,93	53,87			Оп. раскос
	2	L 75x6	2090	1	1	14,4	28,8			Раскос
	3	L 75x6	2415	1	1	16,64	33,29			Раскос
	4	L 75x6	2460	1	1	16,95	33,9			Раскос
	5	L 75x6	2805	1	1	19,33	38,66			Раскос
	6	L 75x6	795	1	1	5,48	10,96			Раскос
	7	[24П	1575	1	1	37,8	75,6			Оп. стойка
	8	L 90x7	1700	1	1	16,39	32,78			Стойка
	9	L 90x7	2140	1	1	20,63	41,26			Стойка
	10	L 90x7	2185	1		21,06	21,06			Стойка
	11	L 90x7	230	6		2,22	13,3			
	12	-440x10	450	1		15,54	15,54	1064,85	С245	
	13	-300 x20	300	1		14,13	14,13			
	14	-340x10	420	1		11,21	11,21			
	15	-300x10	600	2		14,13	28,26			
	16	-360x10	560	2		15,83	31,66			
	17	-280x10	310	2		6,81	13,63			
	18*	-430x10	780	1		26,33	26,33			
	19*	-420x10	680	1		22,42	22,42			
	20	-150x10	275	1		3,24	3,24			
	21	-80x10	95	9		0,6	5,4			
	22	-80x10	110	4		0,69	2,76			
	23*	-80x10	210	2		1,32	2,64			
	24	-80x10	130	8		0,82	6,56			
	25	-210x20	265	1		8,74	8,74			
	1% наплавленный металл						10,54			

* Поз. 18, 19, 23 даны на одну ферму.

Примечания

1. Общие указания смотри л.1.
2. Ферма Фс1 состоит из двух отправочных элементов. Спецификация дана на один отправочный элемент.
3. Ферму изготавливать на заводе-изготовителе по чертежам марки КМД.
4. Фасонки выполнять из листа толщиной 10мм по ГОСТ19903-74, сталь марки С245 ГОСТ27772-88.
5. Заводские и монтажные швы выполняются в соответствии с требованиями ГОСТ 5264-80. Высоту сварных швов принимать по наименьшей толщине свариваемых элементов. Сварку вести электродами типа Э42 ГОСТ 9467-75. Способ сварки может быть изменен заводом-изготовителем.
6. Болты М20 по ГОСТ7798-70 класса точности 5.6, гайки М20 по ГОСТ 5915-70. В качестве меры против развинчивания гаек установить контргайки или пружинные шайбы по ГОСТ 6402-70.
7. Схему расположения ферм см.лист 5.
8. Сечения и схему расположения прогонов см.лист 7.
9. Отверстия под болты в нижнем поясе фермы выполнять по узлу на листе 8.

Изм.	Кол.уч.	Лист	№док.	Подпись	Дата	РНФ 14-29-00172-1-КМ		
						Здание с испытательным стендом по адресу: г.Пермь, ул.Академика Королева, 1		
Разраб.	Чудинова					Здание с испытательным стендом	Стадия: Р	Лист: 6
Проверил	Плотников							Листов:
Н. контр.	Лядов					Ферма Фс1 Отправочный элемент	ИМСС Уро РАН	

Взам. инв. N | Подпись и дата | Инв. N подл.